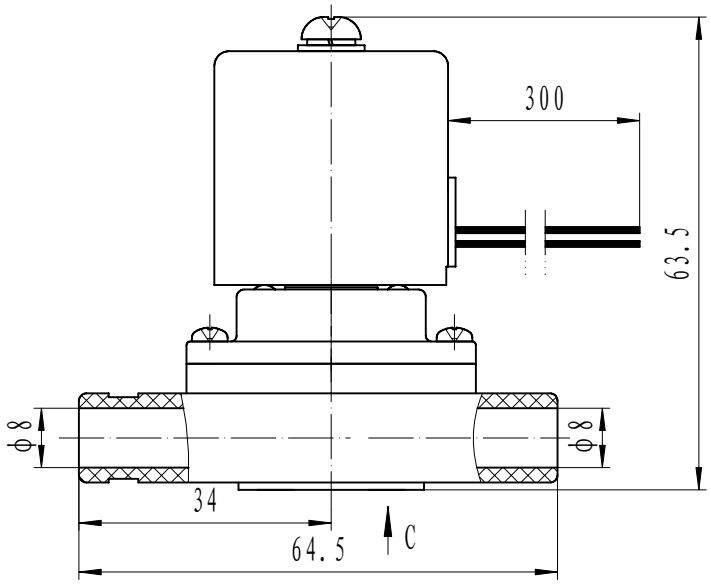

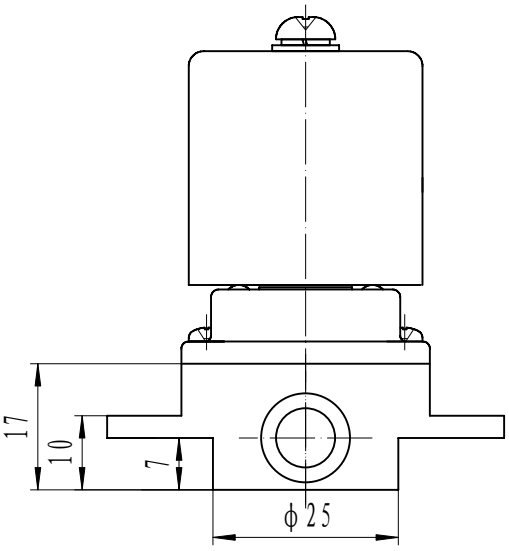

C向阀体相关尺寸

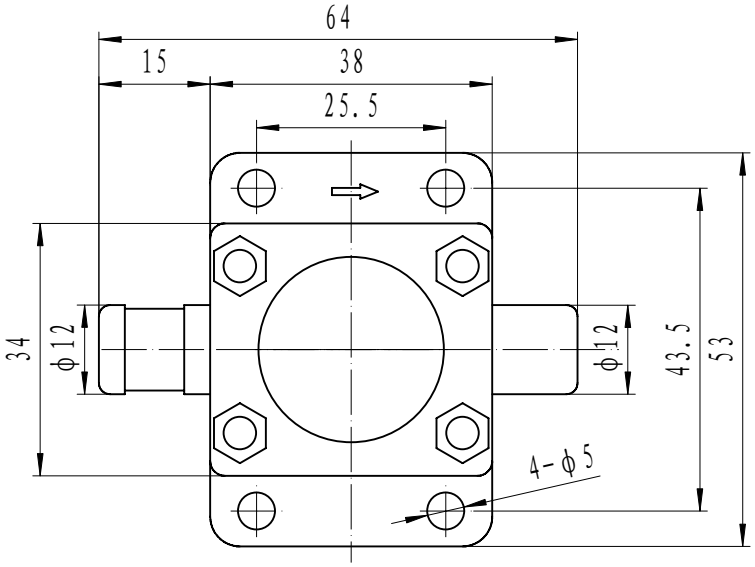

安装注意事项

1. 进水方向为箭头方向;
2. 使用电源电压与铭牌标识一致;
3. 电磁阀为无压差式，水位高度600mm;
4. 电磁阀型式为隔膜直动式，硅橡胶密封;
5. 安装时支架要有足够的强度，
   避免工作时产生振动。

借（通）用件登记								余姚市仪表四厂
旧底图总号								
底图总号								
签字	标记	处数	分区	更改文件号	签名	年、月、日		RSC-8装配外形图及安装尺寸
日期	设计	刘朝敏	2009.10.18	标准化			阶段标记 / 重量 / 比例	
	审核						1:1	
档案员 / 日期	工艺			批准			共 1 张 第 1 张	